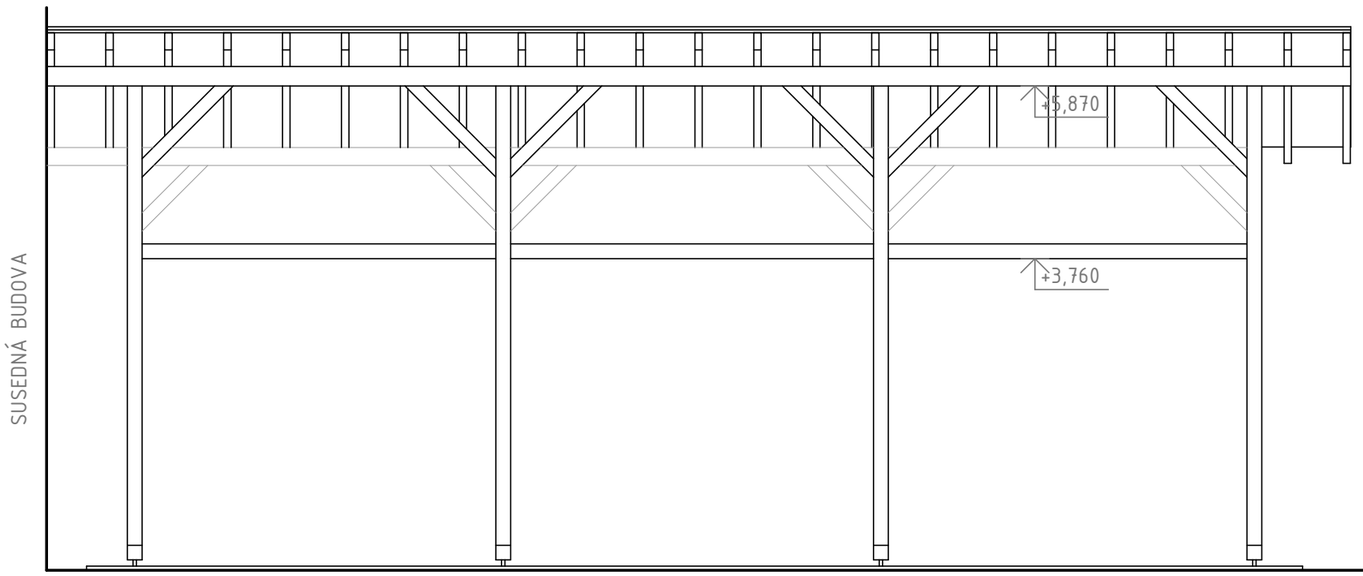

ČELNÝ POHĽAD

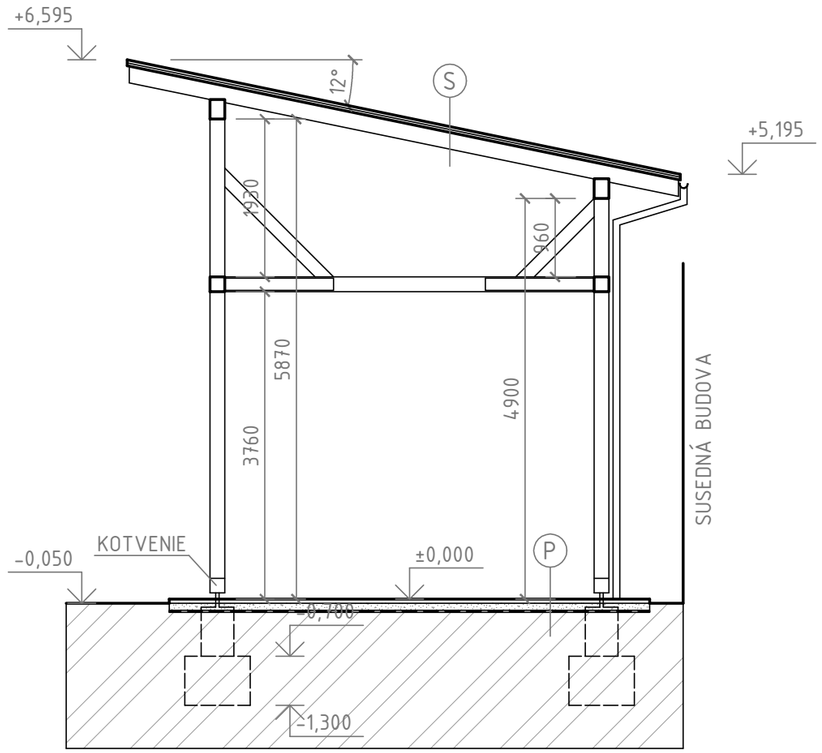

REZ

POZNÁMKA:

(S) TVAROVANÁ PLECHOVÁ STREŠNÁ KRYTINA S POSYPOM
LATA 60/40
KONTRALATA 80/40
PODSTREŠNÁ KONTAKTNÁ PAROPRIEPUSTNÁ FÓLIA ZLEPENÁ
PERODRÁŽKA HR. 20 MM
POHĽADOVÁ DREVENÁ KONŠTRUKCIA KROVU

(P) ZÁHRADNÉ PLATNE 500/500/50 MM
DO ŠTRKOVÉHO LÔŽKA HR. 100 MM
GEOTEXTÍLIA
RASTLÝ TERÉN

PROJEKT PRE REALIZÁCIU STAVBY

ARST s.r.o. 023 57 Podvysoká 129		INVESTOR ZÁKLADNÁ ŠKOLA MAKOV		
		OBSAH EXTERIÉROVÁ EKOUČEBŇA		
ZMENA	DÁTUM	OBJEKT EXTERIÉROVÁ EKOUČEBŇA		KÓD KLASIFIKÁCIE STAVBY 1 2 6 3
PROJEKTANT	Ing. Marián JURGA	OBEC: MAKOV	ULICA	ČÍSLO:
VYPRACOVAL	Tomáš BYRTUS	VÝKRES:	PAR. ČÍSLO: C-KN 267/1	STUPEŇ PROJEKTOVEJ DOKUMENTÁCIE
POCET A4	2	ČASŤ DOKUMENTÁCIE: ARCHITEKTÚRA		
MIERKA 1:75	DÁTUM 02/2020	OBSAH VÝKRESU: REZ A ČELNÝ POHĽAD		Č. V. 3